

SE3000

風管壁掛溫溼度/RS485傳送器
直立式溫溼度傳訊器/溼度感測



特 點：

- 溫溼度偵測LCD顯示RS485數位輸出訊號具有通信指示燈
- 經由RS485通信系統溫度溼度具有視覺可補偏差值之功能
- 溫溼度採用進口半導體兩用型晶片
- 可搭配4~20mA人機介面、PLC、DDC系統整合
- 輸出訊號RS485數位信號MODBUS RTU格式
- 通訊傳輸效率9600 or 19200
- 支援系統傳輸格式N81、N82、E81、O81
- RS485串列位址1~255台
- 溫溼度具有復歸原廠初始值及設定校正值
- 溫度LCD顯示可自行修正-20 ~ 100℃溫度範圍
- 溫溼度顯示型LCD視窗按鍵可視覺補偏差修正值
- 數位化按鍵4~20mA 可校正系統儀錶高低點校正值
- 溫度可微調3種範圍 -50 ~ 50℃ 0 ~ 50℃ 0 ~ 100℃
- 溫溼度可規劃1~10秒輸出取樣時間快與慢速度之功能
- 應用於溫室蔬果倉庫、醫療節能、養殖廠、冷藏室、實驗室、校園節能控制、空調無塵室、停車廠、電信機房整廠設備等

規 格

主要規格	
溫溼度無顯示	可現場調整 3 種溫度選擇 0~50℃ or 0 ~100℃(- 50 ~ 50℃) 溫度輸出對應值範圍
溫溼度LCD顯示	可現場調整-20~100℃溫度輸出對應值範圍
溫溼度精度	±3%RH(10～90%RH)(於25℃時)，±0.4℃(於25℃時) (溫溼度精確度測量工作電壓24VDC環境溫度於25℃時)
溫溼度輸出信號	溫度：4~20 mA or RS-485 MODBUS RTU
數位輸出訊號	RS485數位信號MODBUS RTU格式
通訊傳輸效率	9600 or 19200
支援系統傳輸格式	N81、N82、E81、O81
RS485串列位址	可定址1~255台
使用環境測量範圍	溫度→50℃以下 溼度→0~100%RH以下
溫溼度感測元件	採用半導體晶片瑞典進口兩用型溫溼度晶片
溫溼度輸出反應時間	可自行規劃1~10秒輸出取樣時間快與慢速度之功能
消耗功率	1w
防漏等級	接線盒IP65，感測管IP54
溫溼度外殼材質	ABS
重量	250g

外型尺寸圖

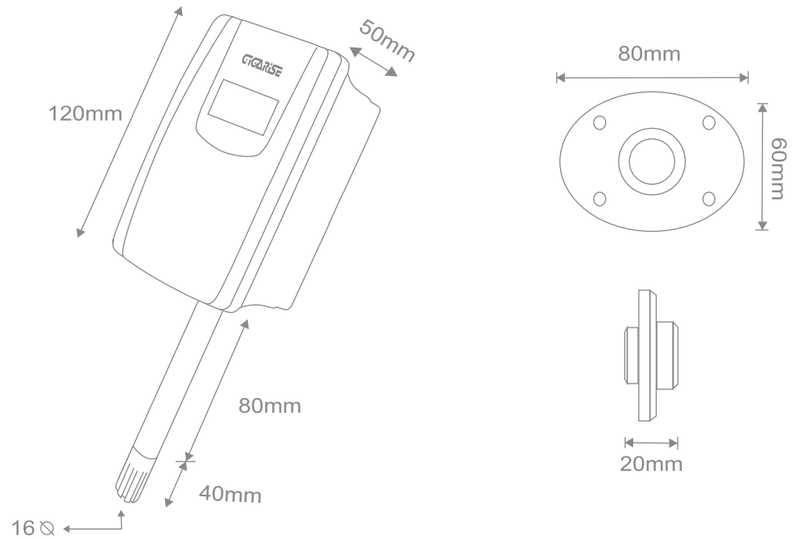

接線圖

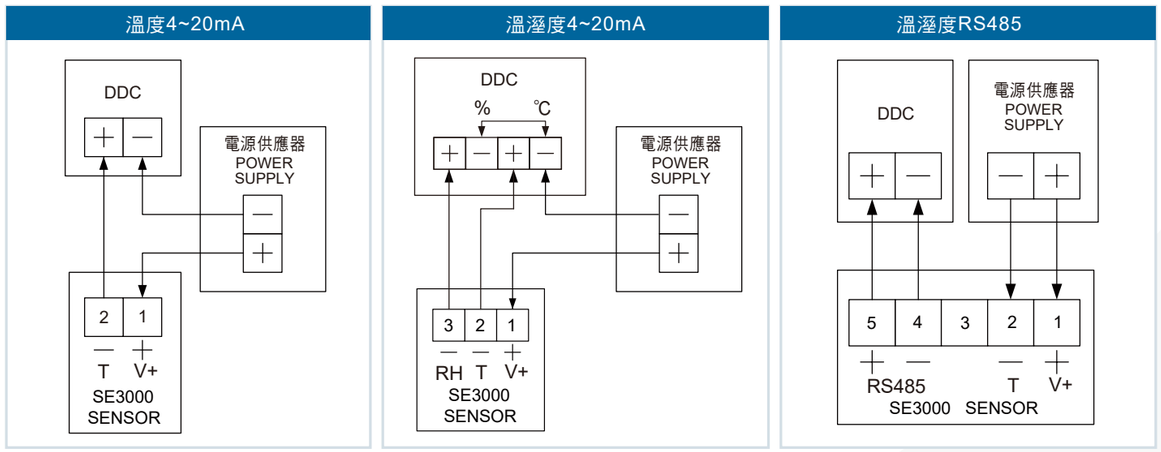

訂購規格

SE3000 □ □□ □ □ □ □

量測信號	代碼
溫溼度信號傳送器	1
溼度信號傳送器	2
溫度信號傳送器	3

輸出信號	代碼
4 ~ 20 mA	M
RS485	C

LCD顯示	代碼
LCD顯示	D
不選擇	N

溫溼度精度	代碼
±3%RH	B
±0.4℃ FS	

工作電源	代碼
DC24V	D